Flaschenzelle, Tlg. 87
Bottle pocket, pitch 87



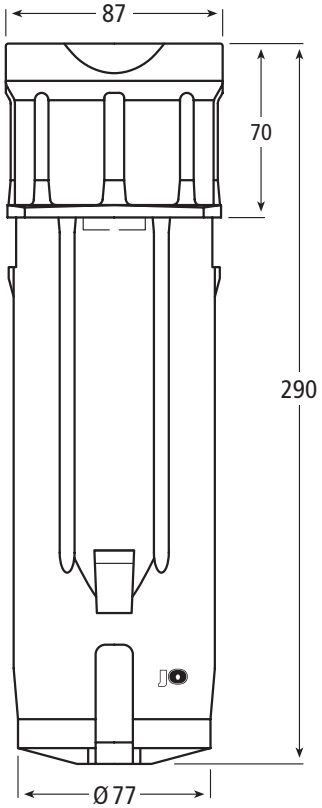

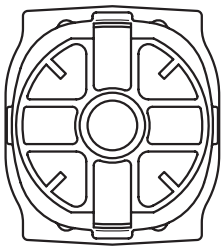

Artikel-Nr. | Part No.
104.0201

Material: Polypropylen | Polypropylene
Farbe | Colour: ☐

WEITERE AUSFÜHRUNGEN
FURTHER DIMENSIONS

Weitere Ausführungen auf Anfrage — senden Sie uns gerne Ihre Muster oder einfach die gewünschten Maße zu.

Further dimensions upon request — feel free to send us your samples or simply the required dimensions.

Einsatz-Hälfte für Flaschenzelle
Insert sector for bottle pocket



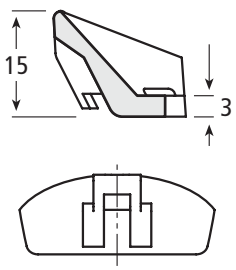

Artikel-Nr. | Part No.
104.0258

Material: Polypropylen | Polypropylene
Farbe | Colour: ☐

© Copyright by Oberrecht GmbH
+49 (0) 26 52 – 93 92 - 90 info@oberrecht.de